SPY TUBE S

DEEL
PARTIE
TEIL
PART
PARTE
PARTE
A

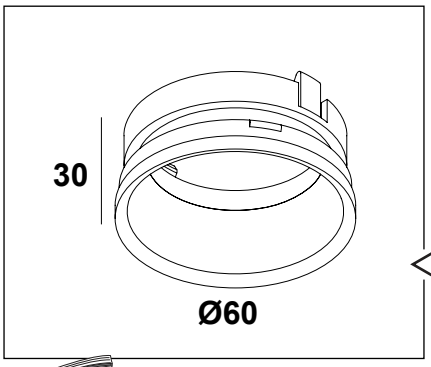

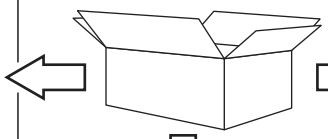

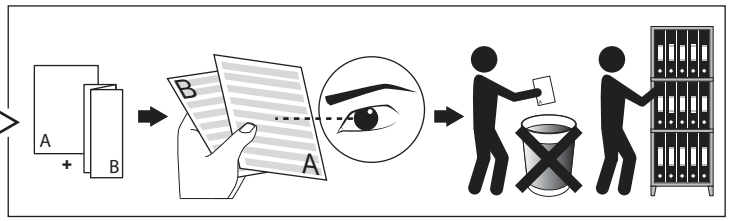

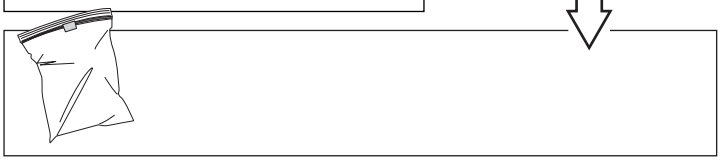

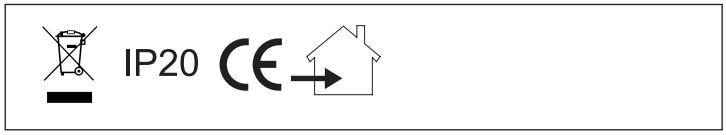

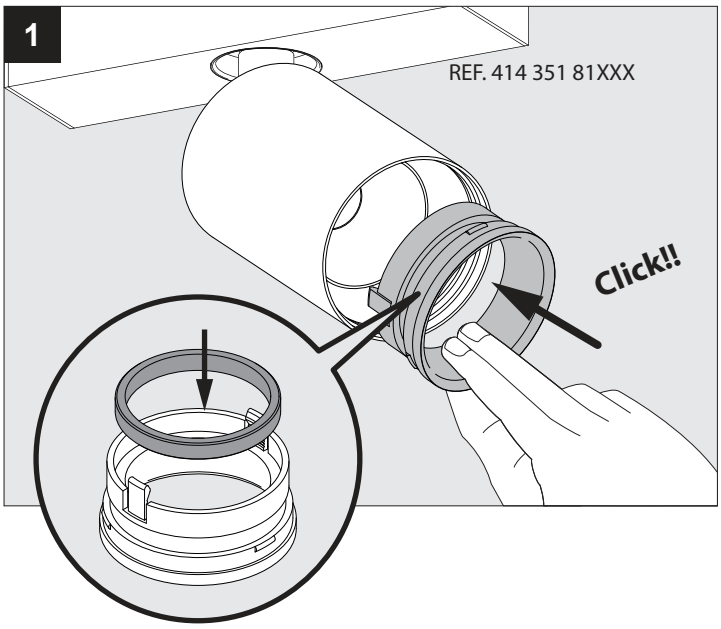

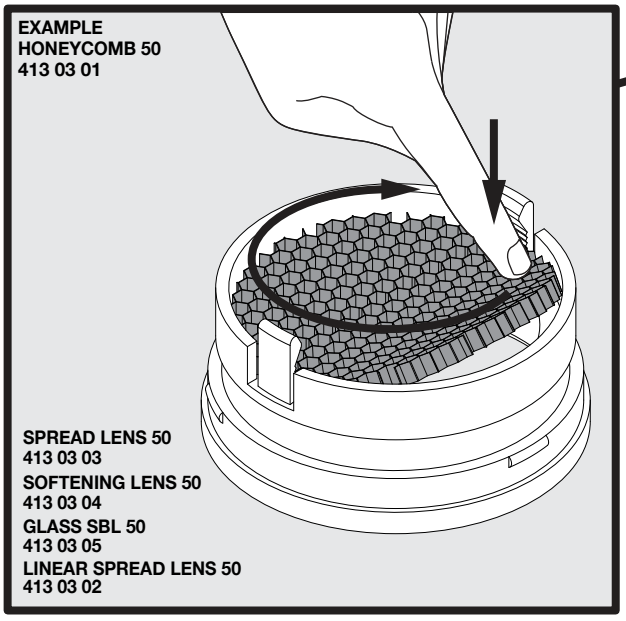
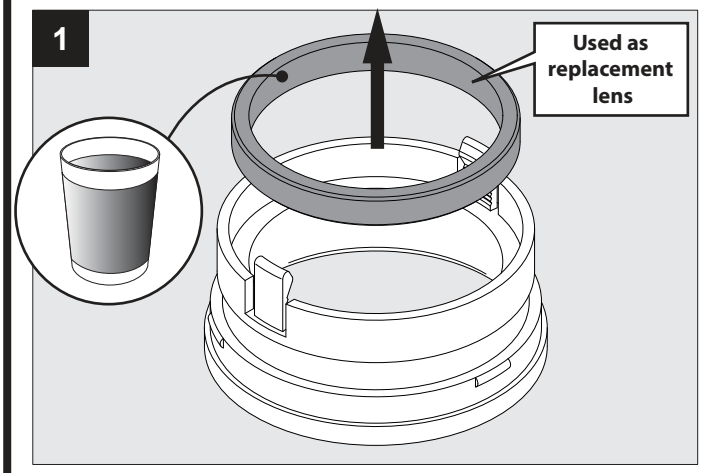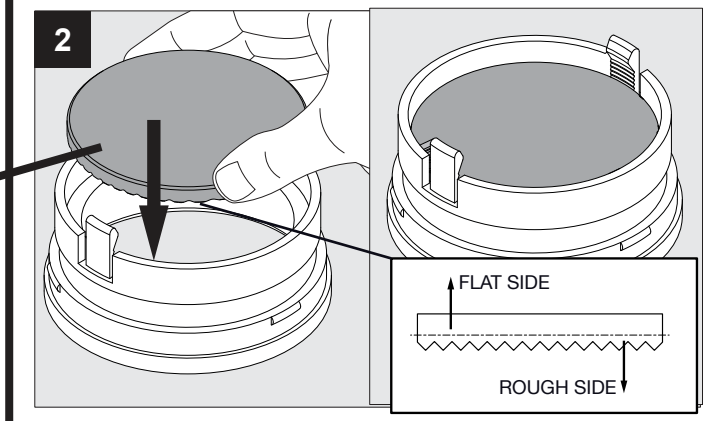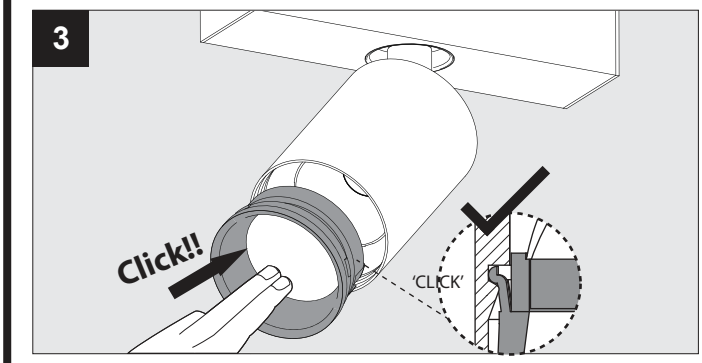
OPTIONAL
WHEN INSTALLING LENS